Walraven RapidStrut® Placa base de alta resistencia (BUP1000) *(H1213)*

pie de base para conectar rieles de fijación

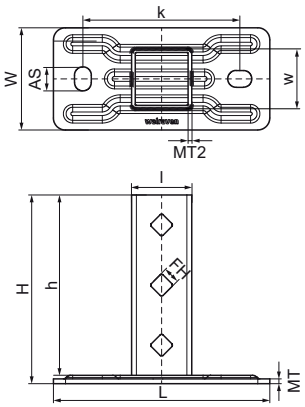

Características & ventajas

- placa base pesada para carriles Walraven RapidStrut
- puede ser usado con tuerca con pestañas o tornillos pasantes
- el patrón de agujeros está adaptado al patrón de agujeros de los carriles Walraven RapidStrut®
- perfil cerrado para incremento de la fuerza estructural
- material: acero 1.0332
- este producto forma parte del Sistema Walraven BIS UltraProtect® 1000
- idóneo para aplicaciones en interior y al aire libre
- resistencia mínima de 1.000 horas en un test de niebla salina (max. 5% óxido rojo) de acuerdo con ISO 9227

Número de producto	Para tipo de raíl	Altura total	Anchura total	Longitud total	Anchura	Altura	Longitud	Distancia de corazón a corazón	Ranura de anclaje	Orificio de fijación	Material Grosor	Material Grosor 2	Carga máxima permitida Faz
Carta de referencia		*H*	*W*	*L*	*w*	*h*	*l*	*k*	*AS*	*FH*	*MT*	*MT 2*	*Fa,z*
Unidad		*mm*	*mm*	*mm*	*mm*	*mm*	*mm*	*mm*	*mm*	*mm*	*mm*	*mm*	*N*
66588682	41x21, 41x41, 41x51, 41x62, 41x82	157	85	180	50	150	90	130,5	20 x 14	13,8	4,00	3	7.273