Walraven Rubberfoot Support System Kit (Aluminium Rail) *(E2005)*

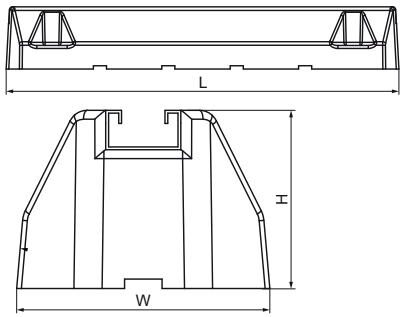

Caractéristiques

- Kit assemblé prêt à être installé pour soutenir les petites unités comme les climatiseurs, les pompes à chaleur, etc.
- Le kit contient 2 pieds en caoutchouc, un rail en aluminium et 4 boulons en T M8x40mm.
- ne pénètre pas dans la membrane d'étanchéité (sur les toits en PVC, une couche de séparation doit être installée pour protéger contre la migration des plastifiants - voir la couche de séparation Yeti® Triplex de Walraven BIS)
- matériau : caoutchouc vulcanisé, noir ; rail 40x21mm en aluminium
- La charge Fa,z est la charge admissible ; pour un calcul de charge détaillé, merci de contacter le service technique Walraven.
- Dans les cas où un pied est utilisé dans des applications de toiture, l'installateur est tenu de vérifier la capacité de charge maximale de la toiture avant l'installation.

Numéro du produit	Largeur totale	Longueur totale	Hauteur totale
Code article	*W*	*L*	*H*
Unité	*mm*	*mm*	*mm*
BX67687601	135	600	95
BX67687001	135	1 000	95
BX67687401	135	400	95