Walraven Pacifyre® Kit de fixation

(U0481)

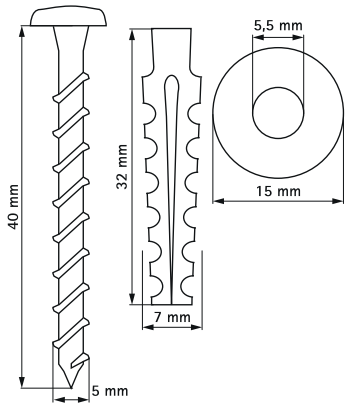

Caractéristiques

- pour la fixation de poteaux d'incendie sur les murs et les sols

Numéro du produit	Longueur de la vis	Taille du filet	Matériau	Protection de la surface
Code article	*ls*	*TS*		
Unité	*mm*			
2121000024	40	M6	Acier	Plaqué zinc