Walraven Buisschoen T 1-beugel (tv)

(E0570)

Voor stalen leidingen

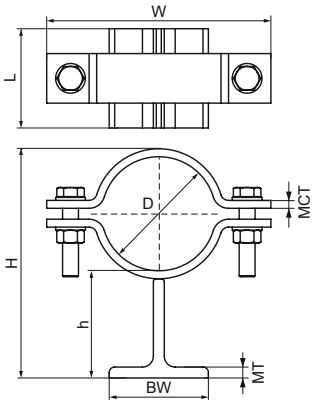

Voordelen & kenmerken

- Voor lichte bevestiging van leidingen en pijpen aan stalen balken, profielen en beugels
- geschikt voor bevestigingspunten in geval van vaste bevestiging
- geschikt voor schuifondersteuning
- Bouten, moeren en onderlegringen zijn inbegrepen
- T-Profiel 100x100x11 EN 10055
- materiaal: staal 1.0038 (S235JR)
- Gegalvaniseerd
- voor bedrijfstemperaturen tot +300 °C

Productnummer	Buitendiameter buis	Buisdiameter (Imperial)	DN	Totale hoogte	Totale breedte	Totale lengte	Hoogte	Basisbreedte	Materiaal dikte	Max. beugeldikte
Referentie letter	*D*	*D*	*D*	*H*	*W*	*L*	*h*	*BW*	*MT*	*MCT*
Eenheid	*mm*	*"*		*mm*	*mm*	*mm*	*mm*	*mm*	*mm*	*mm*
466111025	25		DN 20	135	100	100	105	100	11,00	5
466111027	27	¾	DN 20	137	100	100	105	100	11,00	5
466111030	30		DN 25	140	100	100	105	100	11,00	5
466111034	34	1	DN 25	144	102	100	105	100	11,00	5
466111038	38		DN 32	148	106	100	105	100	11,00	5
466111043	43	1¼	DN 32	153	112	100	105	100	11,00	5
466111045	45		DN 40	155	114	100	105	100	11,00	5
466111049	49	1½	DN 40	159	118	100	105	100	11,00	5
466111057	57		DN 50	169	140	100	106	100	11,00	6
466111061	61	2	DN 50	173	144	100	106	100	11,00	6
466111077	77	2½	DN 65	189	158	100	106	100	11,00	6
466111089	89	3	DN 80	201	172	100	106	100	11,00	6
466111108	108		DN 100	224	220	100	108	100	11,00	8
466111115	115	4	DN 100	231	226	100	108	100	11,00	8