Walraven RapidStrut® Nakrętka ślizgowa ocynk ogniowy *(H2425)*

do łączenia elementów konstrukcyjnych z szyną

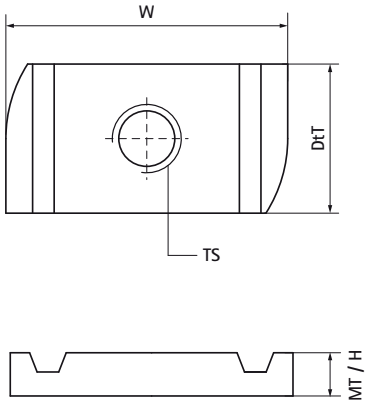

Zalety & właściwości

- materiał: nakrętka ślizgowa wykonana ze stali 1.0332
- ocynkowane ogniowo
- M10 i wyższe są testowane pod kątem bezpieczeństwa pożarowego
- Podane wartości uzyskano w testach z zastosowaniem szyn BIS RapidStrut® 41x41x2,5mm.
- Więcej informacji uzyskasz kontaktując się z naszym Działem Technicznym.

Numer produktu	Dla rodzaju szyny	Rozmiar gwintu	Grubość materiału	Moment obrotowy dla instalacji	Maksymalne dopuszczalne obciążenie Fax	Maksymalne dopuszczalne obciążenie Faz	Całkowita wysokość	Całkowita szerokość	Całkowita głębokość
Nr produktu		*TS*	*MT*	*T inst.*	*Fa,x*	*Fa,z*	*H*	*W*	*DtT*
Jednostka			*mm*	*Nm*	*N*	*N*	*mm*	*mm*	*mm*
6518006	41x21, 41x41, 41x51, 41x62, 41x82	M6	5,00	7	950	2 660	5	34	19
6518008	41x21, 41x41, 41x51, 41x62, 41x82	M8	6,00	25	2 200	4 500	6	34	19
6518010	41x21, 41x41, 41x51, 41x62, 41x82	M10	8,00	40	2 550	5 000	8	34	19
6518012	41x21, 41x41, 41x51, 41x62, 41x82	M12	9,00	50	2 950	5 000	9	34	19