Walraven Yeti® Stelaż dachowy kompletny BUP

(I0414)

Zestaw do szybkiego montażu jednostek na płaskich dachach

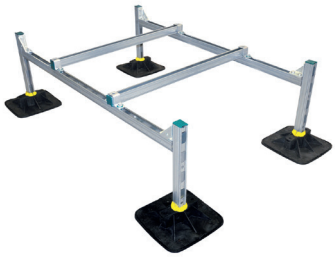

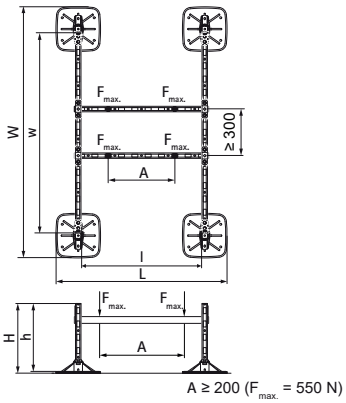

Zalety & właściwości

- kompletny zestaw do ustawiania urządzeń na dachach płaskich
- odpowiedni dla najczęściej stosowanych jednostek klimatyzacyjnych i wentylacyjnych
- anty-poślizgowa wibroakustyczna mata w komplecie
- określono dopuszczalną nośność zestawu, nie ma konieczności wykonywania dodatkowych obliczeń
- stopy wykonane z WPC, kompozytu tworzywa sztucznego i włókien drewna
- produkt jest elementem systemu Walraven BIS UltraProtect® 1000
- odpowiednie także do zastosowań na zewnątrz budynków
- odporność min. 1000 godzin w teście mgły solnej (max 5% czerwonej rdzy) zgodnie z ISO 9227
- izolacja wibroakustyczna zgodnie z DIN EN ISO 10140-1 i DIN EN ISO 10140-3 do 31 dB(A)
- zgodne z DIN 18531-1
- odporność na promieniowanie UV - zgodnie z normą PN-EN ISO 16474-3:2014-02 - certyfikowana przez ITB
- nośność dachu powinna być potwierdzona przed montażem z konstruktorem budynku
- W przypadku konieczności zmiany parametrów montażu skontaktuj się z Działem Technicznym Walraven.
- Maksymalne zalecane obciążenia są obliczane bez uwzględnienia działania wiatru i śniegu, które mogą się znacznie różnić w zależności od lokalnych warunków. Aby zapewnić bezpieczeństwo w typowych warunkach, stosuje się globalny współczynnik bezpieczeństwa w
- W przypadku obliczeń dotyczących konkretnego projektu lub warunków panujących w konkretnym miejscu prosimy o kontakt z działem pomocy technicznej Walraven

Numer produktu	Całkowita wysokość	Całkowita szerokość	Całkowita długość	Wysokość	Długość	Szerokość
Nr produktu	*H*	*W*	*L*	*h*	*l*	*w*
Jednostka	*mm*	*mm*	*mm*	*mm*	*mm*	*mm*
67685501	520	1 876	1 294	500	1 000	1 500