Walraven Zestaw do mocowania toalet

(L2505)

mocowanie toalety

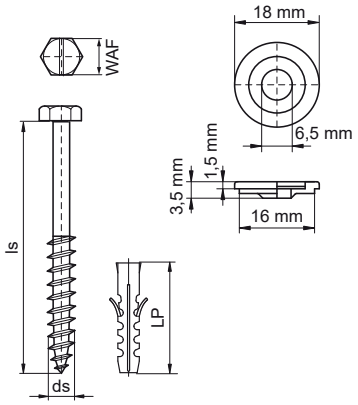

Zalety & właściwości

- składa się z: 2 wkrętów sześciokątnych do drewna DIN 571 z rowkiem, 4 zaślepek z 2 POM (2 x chromowane, 2 x białe), 2 podkładek ochronnych z PP, 2 zaślepek z PA (poliamid)

Numer produktu	Długość śruby	Rozmiar śruby	Długość dybla	Średnica dybla	Szerokość między płaskimi powierzchniami	Materiał	Ochrona powierzchni
Nr produktu	*ls*	*ds*	*LP*		*WAF*		
Jednostka	*mm*		*mm*	*mm*	*mm*		
0653070	70	6,0	50	10	10	Stal	Powłoka cynkowa
0653080	80	6,0	50	10	10	Stal	Powłoka cynkowa
0659070	70	6,0	50	10	10	Mosiądz	Nieleczony