Konzolové rameno Walraven – v tvare U

(G1020)

upevnenie na múr alebo strop

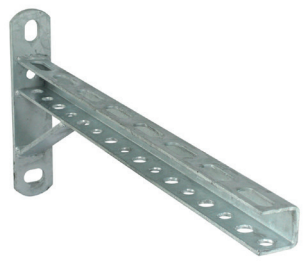

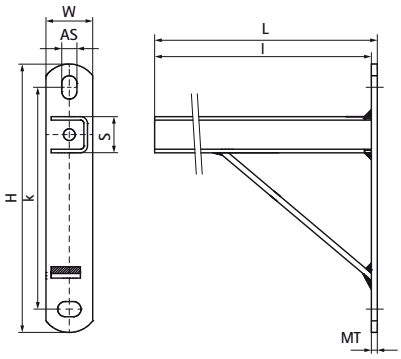

Vlastnosti & výhody

- U-profil privarený na stenovú doštičku
- kotviace otvory v uhle 90° voči sebe na zjednodušenie upevnenia
- upevňovacie drážky a otvory v U-profile
- materiál: oceľ
- vhodné pre vnútorné i vonkajšie inštalácie

Číslo produktu	Typ	Dĺžka	Celková výška	Celková šírka	Celková dĺžka	Hrúbka materiálu	Kotviaca štrbina	Otvorenie profilu	Vzdialenosť od srdca k srdcu
Písmenové označenie		*l*	*H*	*W*	*L*	*MT*	*AS*	*S*	*k*
Jednotka		*mm*	*mm*	*mm*	*mm*	*mm*	*mm*	*mm*	*mm*
6601911	S podperou	250	180	40	255	5,00	20x13	24	190
6601912	S podperou	300	180	40	305	5,00	20x13	24	190
6601913	S podperou	400	180	40	405	5,00	20x13	24	190
6601914	S podperou	600	180	40	605	5,00	20x13	24	190
6601915	S podperou	800	245	40	805	5,00	20x13	24	360
6601917	S podperou	1 000	245	40	1 005	5,00	20x13	24	360