Walraven RapidRail® З'єднувачі T і X-подібні

(G3545)

для створення конструкцій з монтажних профілів Walraven RapidRail®

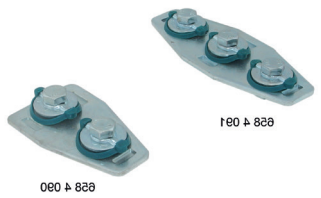

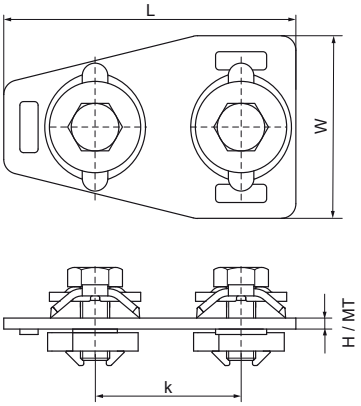

Особливості та переваги

- з'єднувачі з попередньо встановленими гайками швидкого монтажу RapidRail®
- для створення конструкцій з монтажних профілів
- підходить для монтажних профілів 27x18, 30x15, 30x20, 30x30, 38x40
- комплектний виріб, повністю готовий до монтажу, попередньо зібраний, утримує конструкцію на місці до остаточного затягування
- матеріал: металеві частини зі сталі 1.0332; пружина з поліоксиметилену (POM) зеленого кольору
- оцинковка: електролітична
- Детальну технічну інформацію про наші продукти з маркуванням RAL дивіться в технічному паспорті RAL в нашому веб-каталозі.

Product Number	Для типу рейки	Загальна висота	Загальна ширина	Загальна довжина	Товщина матеріалу	Кріпильний отвір	Кріпильний паз	Відстань від серця до серця	Крутний момент для монтажу	Максимально допустиме навантаження Fax
Арт. №		*H*	*W*	*L*	*MT*	*FH*	*FS*	*k*	*T inst.*	*Fa,x*
Одиниця виміру		*mm*	*mm*	*mm*	*mm*	*mm*	*mm*	*mm*	*Nm*	*N*
6584090	27x18, 30x15, 30x20, 30x30, 30x45, 38x40	26,36	50	80	3,00	8,2	12x4	40	15	345
6584091	27x18, 30x15, 30x20, 30x30, 30x45, 38x40	26,5	50	130	3,00	8,2	12x4	40	15	345