Walraven Перехідники різьбові (M/F)

(K5537)

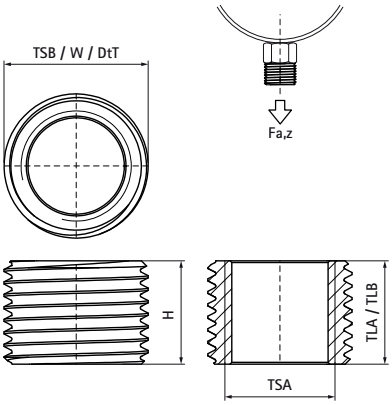

Особливості та переваги

- рекомендується тільки для навантажень на розтяг
- для збільшення чи зменшення різьби хомутів і ін.
- матеріал: сталь
- оцинковка: електролітична

Product Number	Розмір різьби A	Довжина різьби A	Розмір різьби B	Довжина різьби B	Загальна висота	Загальна ширина	Загальна глибина	Максимальне допустиме навантаження Faz
Арт. №	*TSA*	*TLA*	*TSB*	*TLB*	*H*	*W*	*DtT*	*Fa,z*
Одиниця виміру		*mm*		*mm*	*mm*	*mm*	*mm*	*N*
6473521	M16	15	G½"	15	15	21	21	19 900
6484321	M10	8	G½"	8	8	21	21	19 900