# Walraven RapidStrut® Längsverbinder U-förmig G2 (BUP1000) *(H2889)*

für Walraven RapidStrut® Schienenkonstruktionen

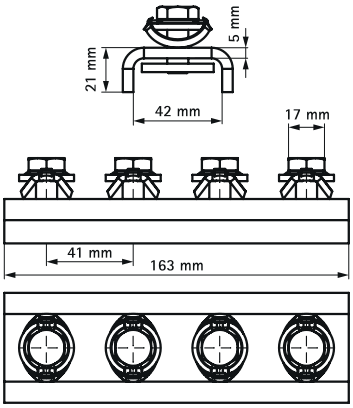


## Besonderes & Eigenschaften

- Verbinder mit vormontierter Walraven RapidStrut® Schiebemutter(n)
- zur Fertigung von Konstruktionen mit Strut-Schienen
- durch vormontierte Klemmfeder leicht einsetzbar und bis zur Endfixierung flexibel umpositionierbar
- Material: Metallteile aus Stahl 1.0332; Klemmfeder aus POM (Polyoxymethylen), grün
- Das Produkt ist Teil des Walraven BIS UltraProtect® 1000 Systems
- ein System für Installationen im Innen- und Außenbereich
- besteht min. 1.000 Std. Salzsprühtest nach DIN ISO 9227

| Produktnummer | Gesamtbreite x Gesamthöhe x Gesamtlänge | Material Dicke | Breite | Drehmoment für den Einbau | Maximal zulässige Last Fax |
|---|---|---|---|---|---|
| *Kennzeichnung* | *W x H x L* | *MT* | *w* | *T inst.* | *Fa,x* |
| *Einheit* | *(mm) x (mm) x (mm)* | *(mm)* | *(mm)* | *(Nm)* | *(N)* |
| 665885421 | 52 x 39.90 x 163 | 5 | 42 | 30 | 690 |