Walraven Dübelhaken

(01518)

für Fußbodenrohre

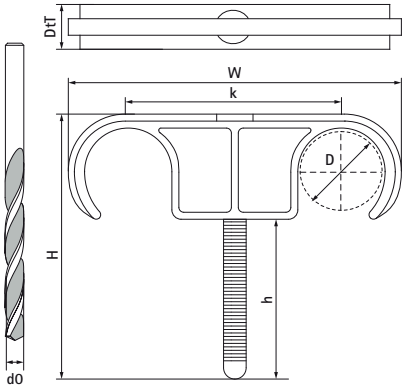

Besonderes & Eigenschaften

- zur Befestigung von Rohren und Leitungen am Fußboden
- Material: PA (Polyamid)

Produktnummer	Rohr-Außendurchmesser	Gesamtbreite x Gesamthöhe x Gesamttiefe	Maximale Anzahl von Röhren
Kennzeichnung	*D*	*W x H x DtT*	
Einheit	*(mm)*	*(mm) x (mm) x (mm)*	
3911220	14 - 20	51 x 48 x 10	2
3911225	20 - 25	77 x 60 x 10	2